ԴՌՆԵՐԻ ԵՎ ՊԱՏՈՒՀԱՆՆԵՐԻ ՀԱՆԳՈՒՅՑՆԵՐ

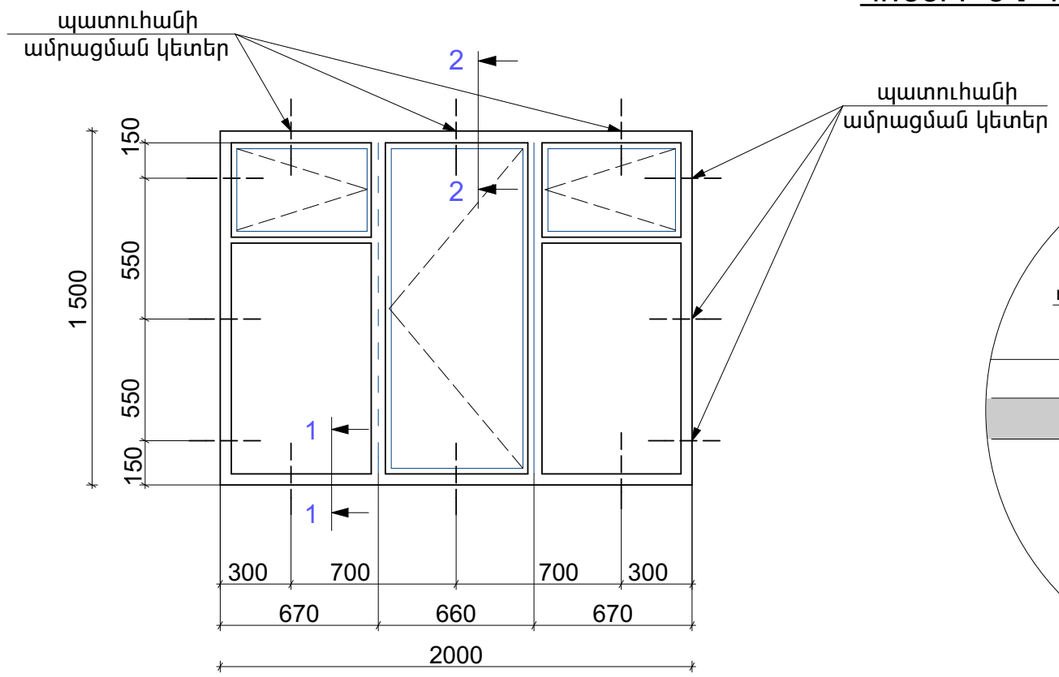

ԸՍ 3-3
/միջնորմների մեջ/

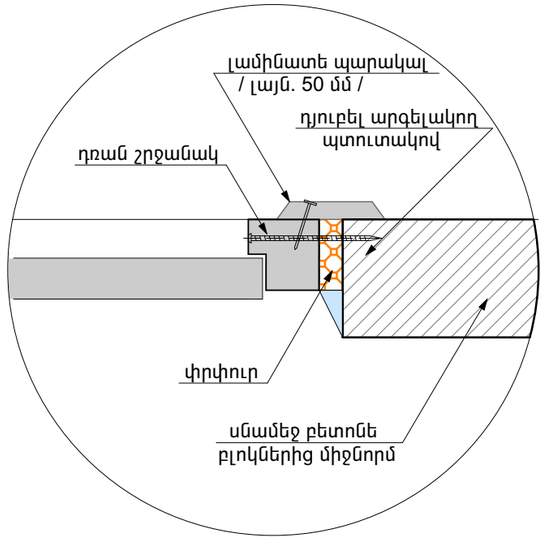

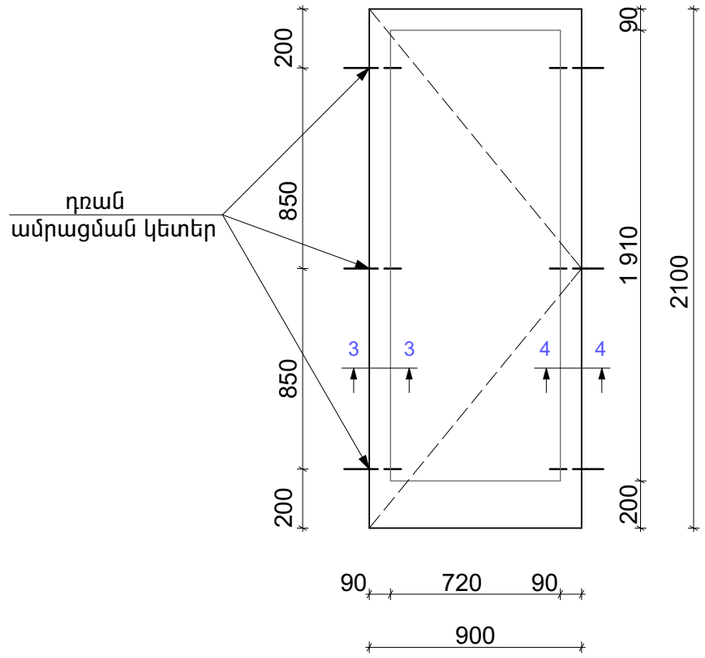

ԸՍ 1-1

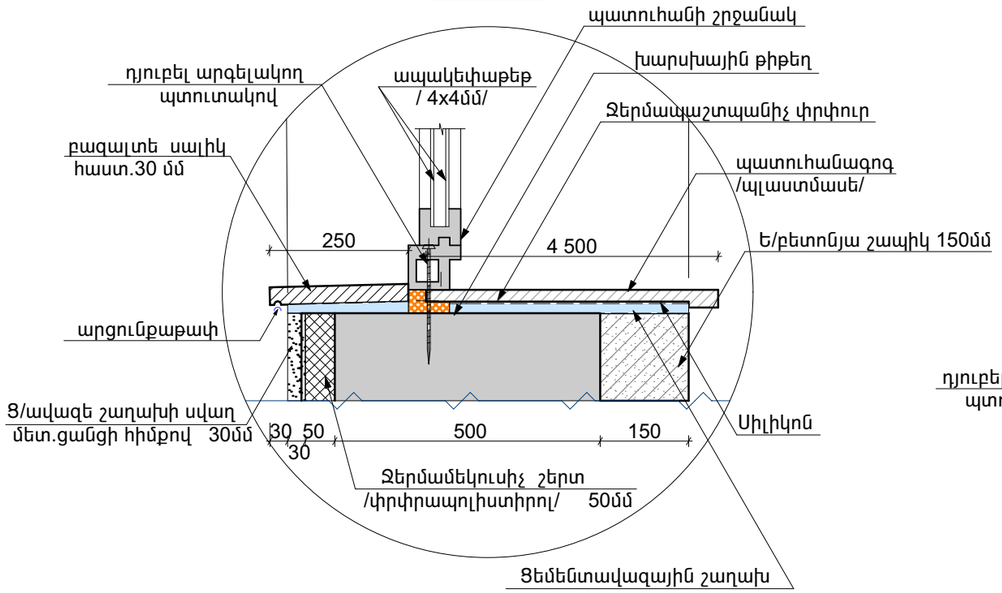

ԸՍ 2-2

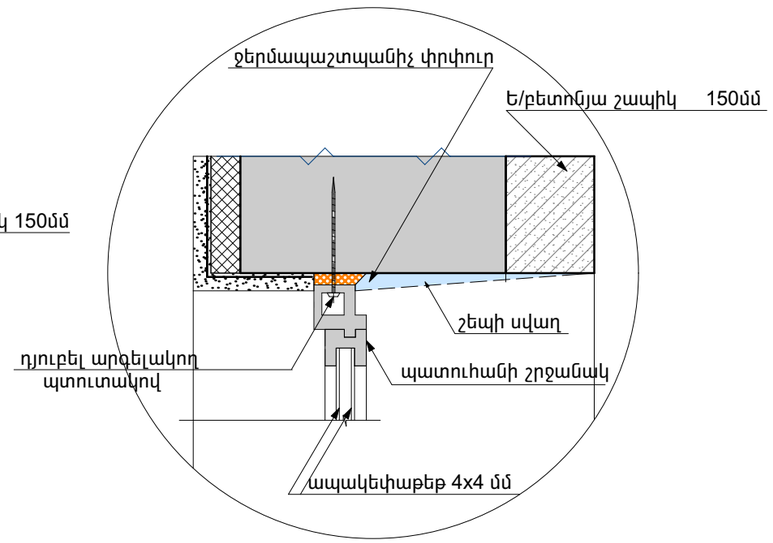

ԸՍ 4-4
/պատերի մեջ/

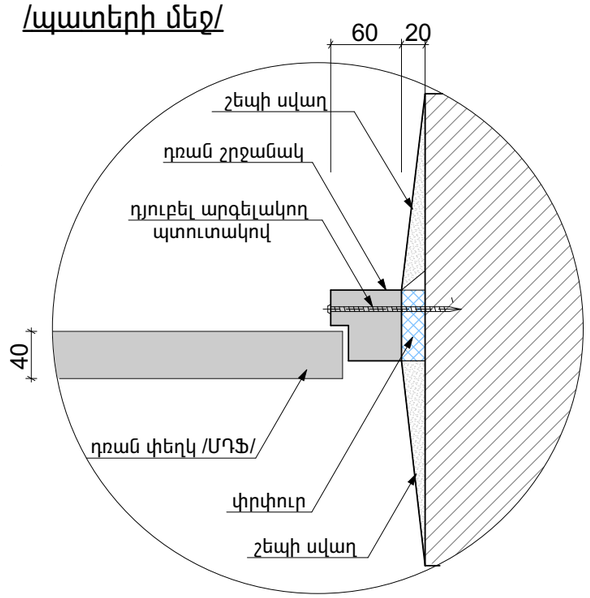

Ն.Գ.Ճ.	Հ.ՀԱՐՈՒԹՅՈՒՆՅԱՆ		ՕԲ.ԱՆՎԱՆՈՒՄԸ ՍՏԵՓԱՆԱՎԱՆԻ ՀԱՄԱԲՈՒԺԱՐԱՆԻ ՀԻՄՆԱՆՈՐՈԳՈՒՄ	ASKMED design «ԱՍՔՄԵԴ դիզայն» ՍՊԸ
ՆԱԽԱԳԾԵՑ	Հ.ՀԱՐՈՒԹՅՈՒՆՅԱՆ			
			ԹԵՐԹԻ ԱՆՎԱՆՈՒՄԸ ԴՌՆԵՐԻ ԵՎ ՊԱՏՈՒՀԱՆՆԵՐԻ ՀԱՆԳՈՒՅՑՆԵՐ	ՕԲՅԵԿՏ 04/16 ԹԵՐԹ Ճ-18 ՓՈՒԼ ԱԳ ԹԵՐԹԵՐ 29
ՊԱՏՎԻՐԱՏՈՒ՝				